Алюминиевый оголовник
WR-4/2/0,5/5 ZP

Анодирование: 10 цветов, каждый с возможностью глянца

Материал: шлифованный, анодированный алюминий,

Упаковка: полипропыленовый материал

CE: оголовник с опорой являются комплектом - для оголовников применяется Декларация Эксплуатационных Свойств опоры, на которой он устанавливается

Углеродный след (кг экв. CO_2)
8,57kg

Al 10 RAL

Код	Название	Предназначение	количество консолей	Боковая поверхность оголовника	Ориентировочный единичный объем	Монтажный диаметр светильника	Вес
472042059	WR-4/2/0,5/5 ZP	—	2	0,08m^2	0,03m^3	60mm	2,5kg

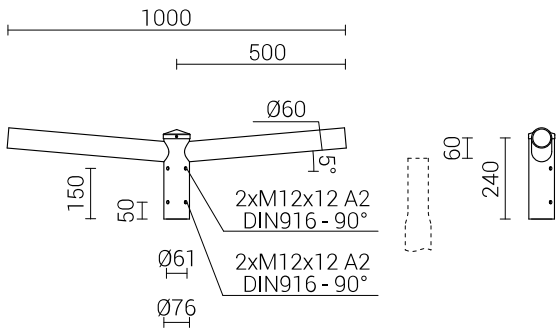

Дата обновления: 29.03.2022

Zakład Produkcji Sprzętu Oświetleniowego „ROSA" Sp. z o.o.
ул.Стрефова 1, 43-109 Тыхы, tel. +48 32 73 88 901
www.rosa.pl