Алюминиевый оголовник
WR-7/1/0,5

Анодирование: 10 цветов, каждый с возможностью глянца

Материал: шлифованный, анодированный алюминий,

Упаковка: полипропыленовый материал

CE: оголовник с опорой являются комплектом - для оголовников применяется Декларация Эксплуатационных Свойств опоры, на которой он устанавливается

CO_2 Углеродный след (кг экв. CO_2) **7,34kg**

Al 10 RAL

Код	Название	Предназначение	количество консолей	Боковая поверхность оголовника	Ориентировочный единичный объем	Монтажный диаметр светильника	Вес
472071	WR-7/1/0,5	алюминиевые опоры с окончанием Ø60x180	1	0,057m^2	0,01m^3	60mm	2kg

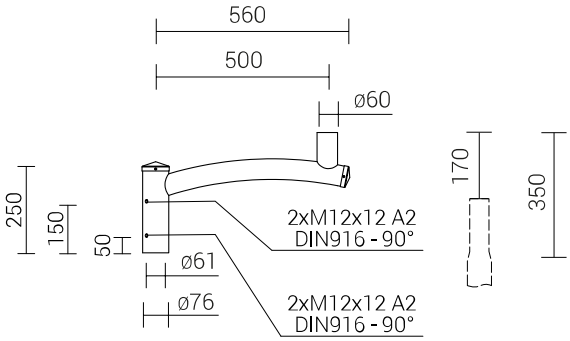

Zakład Produkcji Sprzętu Oświetleniowego „ROSA" Sp. z o.o.

ул.Стрефова 1, 43-109 **Тыхы**, tel. +48 32 73 88 901

www.rosa.pl