Алюминиевый оголовник
WR-71/2/1,2

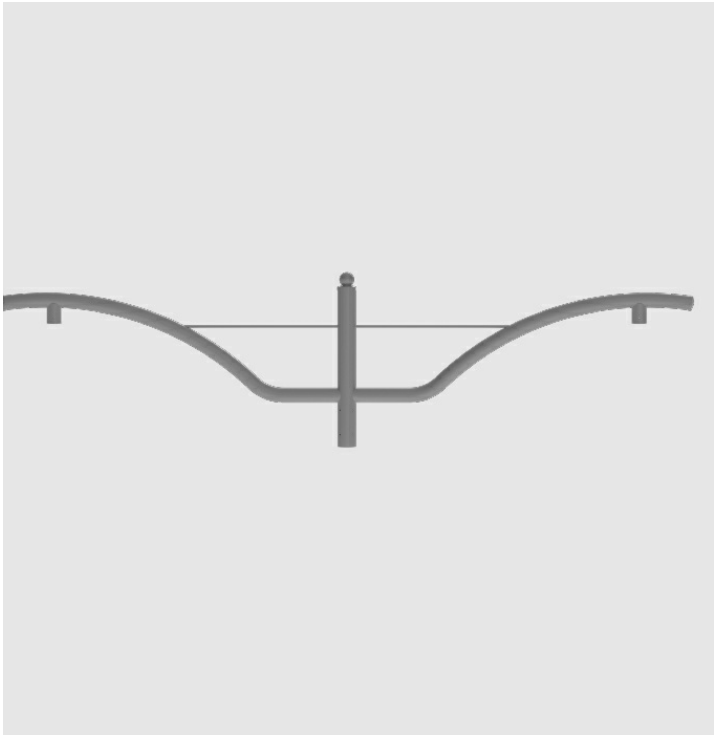

Анодирование: 10 цветов, каждый с возможностью глянца

Материал: шлифованный, анодированный алюминий,

Упаковка: полипропыленовый материал

CE: оголовник с опорой являются комплектом - для оголовников применяется Декларация Эксплуатационных Свойств опоры, на которой он устанавливается

Углеродный след (кг экв. CO_2)
29,84kg

Al 10 RAL

Код	Название	Предназначение	количество консолей	Боковая поверхность оголовника	Ориентировочный единичный объем	Монтажный диаметр светильника	Вес
472712	WR-71/2/1,2	алюминиевые опоры с окончанием ø60x180	2	0,254m^2	0,076m^3	60mm	7,8kg

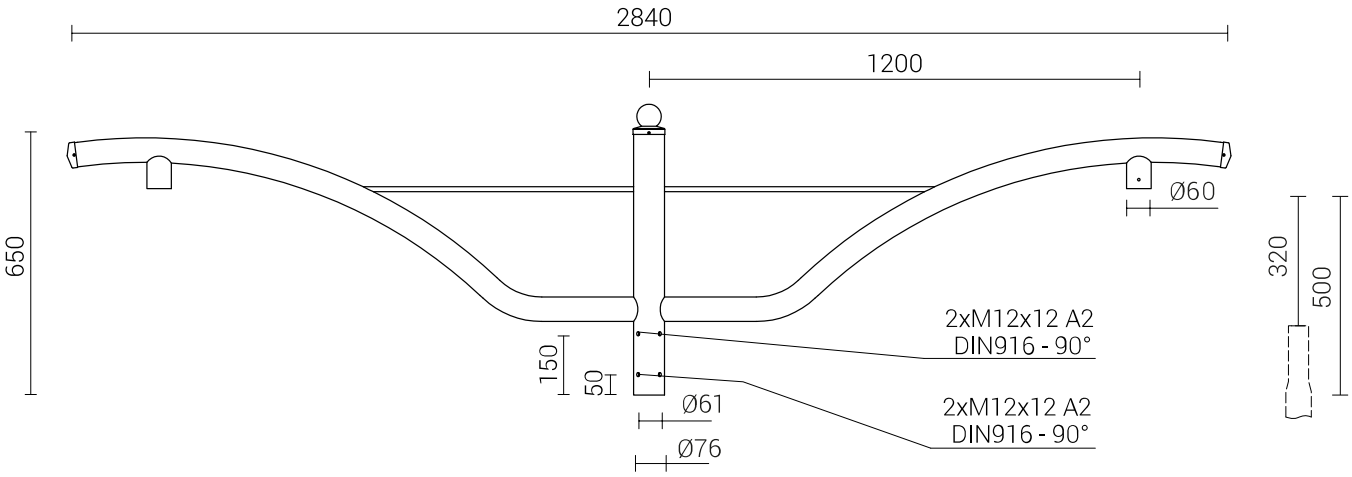

Дата обновления: 29.03.2022

Zakład Produkcji Sprzętu Oświetleniowego „ROSA" Sp. z o.o.
ул.Стрефова 1, 43-109 Тыхы, tel. +48 32 73 88 901
www.rosa.pl