Алюминиевый оголовник
WR-2/2/0,95/5

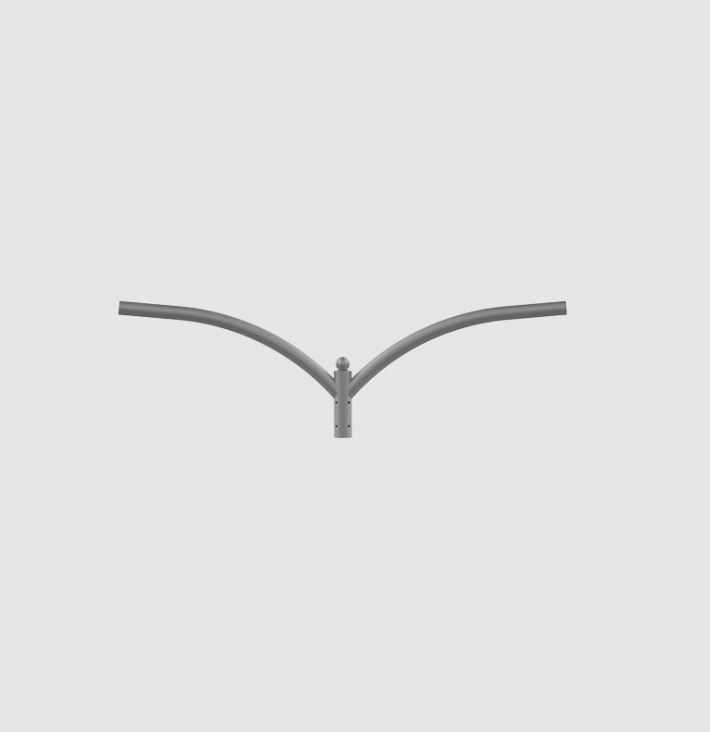

Анодирование: 10 цветов, каждый с возможностью глянца

Материал: шлифованный, анодированный алюминий,

Упаковка: полипропыленовый материал

CE: оголовник с опорой являются комплектом - для оголовников применяется Декларация Эксплуатационных Свойств опоры, на которой он устанавливается

CO_2
Углеродный след (кг экв. CO_2)
15,04kg

EUROPEAN ALUMINIUM ASSOCIATION
EURAS EWAA
ANODISERS ASSOCIATION
Qualanod

CE EN 40 | Al | 10 | RAL

Код	Название	Предназначение	количество консолей	Боковая поверхность оголовника	Ориентировочный единичный объем	Монтажный диаметр светильника	Вес
472022	WR-2/2/0,95/5	–	2	0,145m^2	0,05m^3	ø60 x 100mm	4,4kg

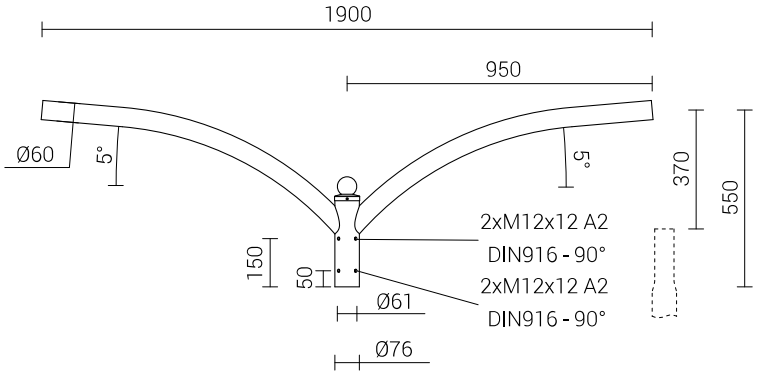

Zakład Produkcji Sprzętu Oświetleniowego „ROSA" Sp. z o.o.
ул.Стрефова 1, 43-109 **Тыхы**, tel. +48 32 73 88 901
www.rosa.pl