Алюминиевый оголовник
WT-14/2

Анодирование: 10 цветов, каждый с возможностью глянца

Материал: шлифованный, анодированный алюминий,

Упаковка: полипропыленовый материал

CE: оголовник с опорой являются комплектом - для оголовников применяется Декларация Эксплуатационных Свойств опоры, на которой он устанавливается

CE EN 40 | Al | 10 | RAL

Код	Название	Предназначение	количество консолей	Боковая поверхность оголовника	Ориентировочный единичный объем	Монтажный диаметр светильника	Вес
477142/C35	WT-14/2	—	2	—	0,024m^3	ø60mm	5,2kg

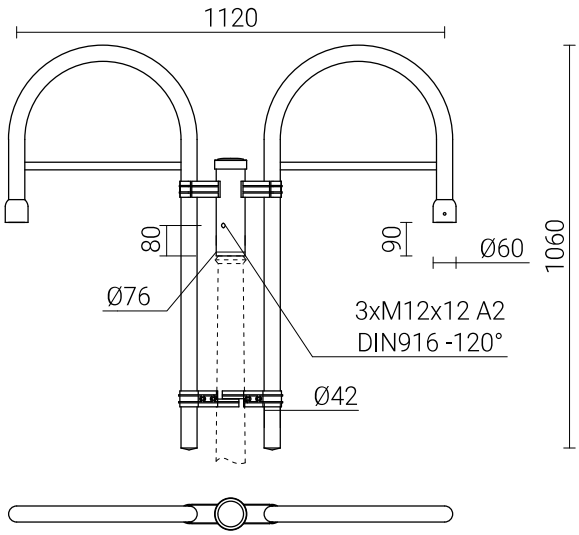

Дата обновления: 10.01.2022

Zakład Produkcji Sprzętu Oświetleniowego „ROSA" Sp. z o.o.
ул.Стрефова 1, 43-109 **Тыхы**, tel. +48 32 73 88 901
www.rosa.pl